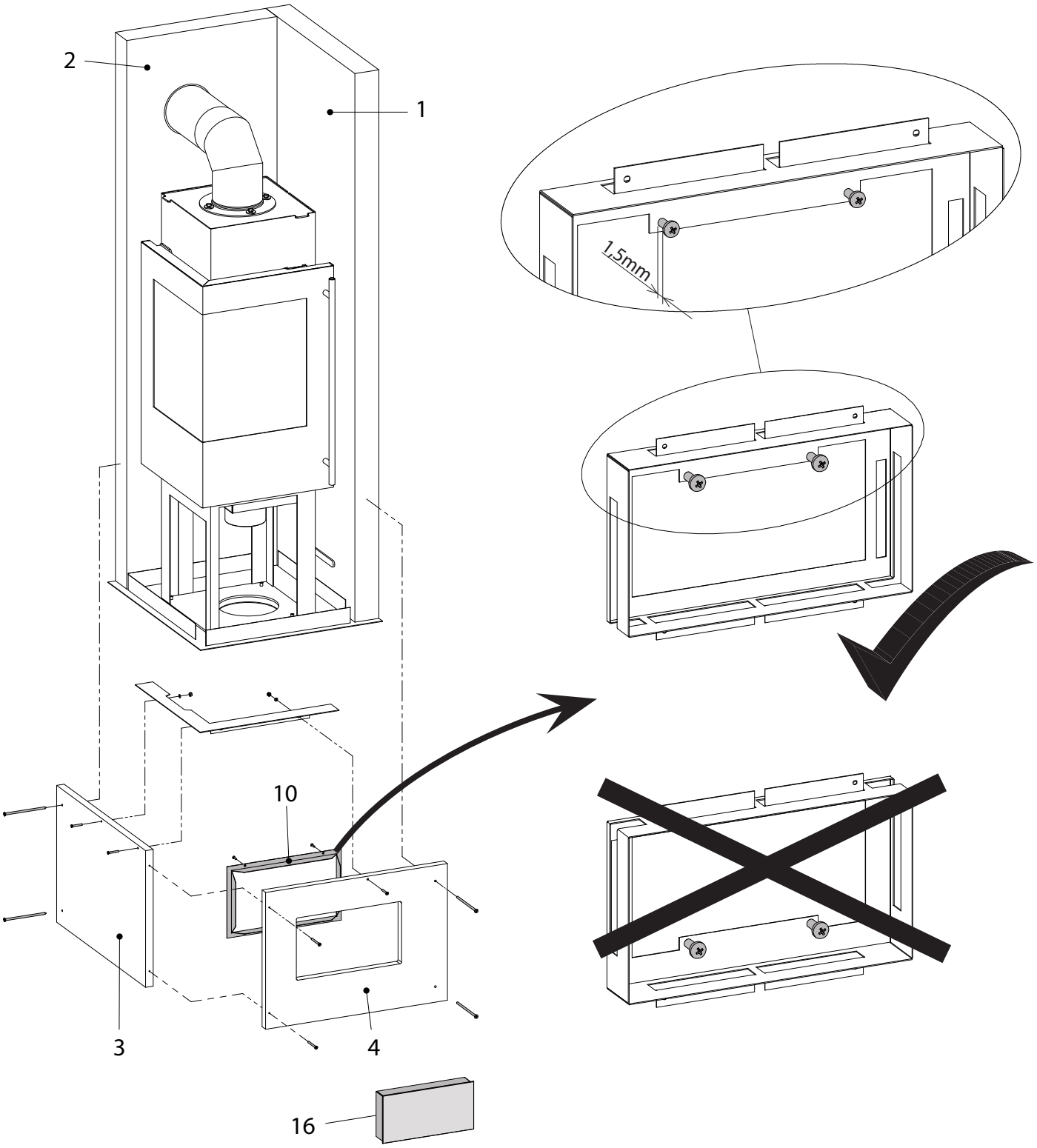

78/4641.6052 11/2016

olsberg
innovativ. seit 1577